Vita angolo 68/48, SX mit Warmluftmantel

schwenkbar

Stand: 06/2015

Seitenansicht
M~1:20

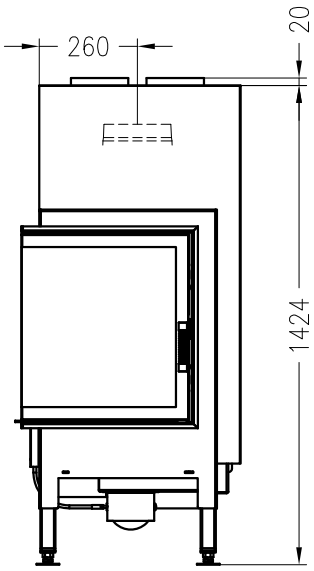

Vorderansicht
M~1:20

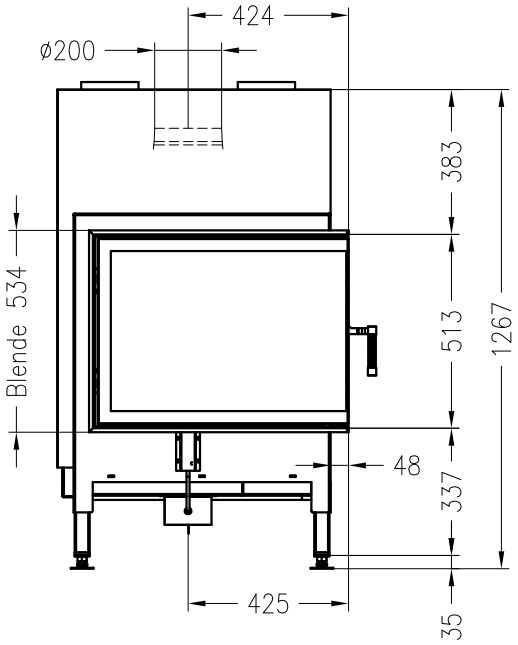

Draufsicht
M~1:10

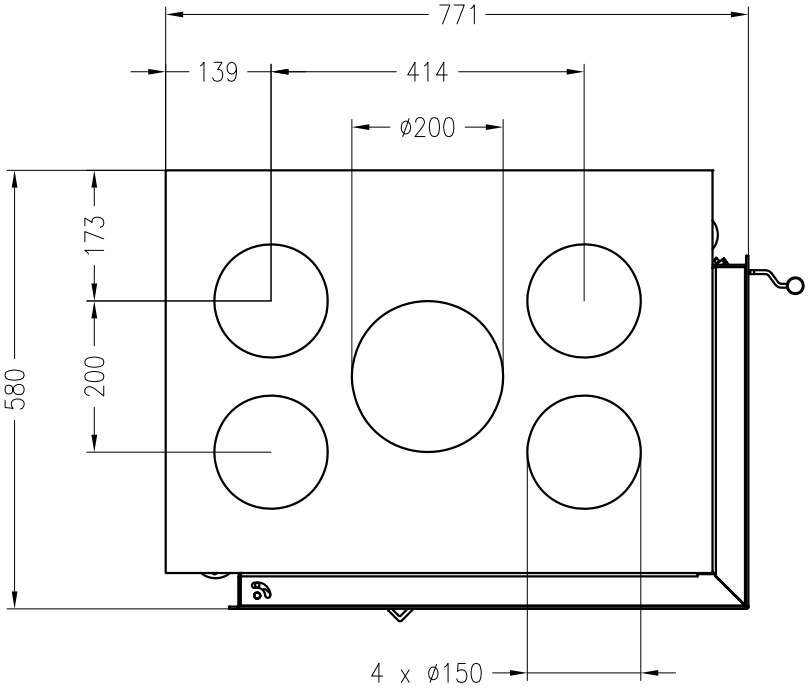

Alle Abbildungen und Zeichnungen sind urheberrechtlich geschützt.
Verwertung oder Veröffentlichung, auch einzelner Details, nur mit unserer Genehmigung.
Technische Änderungen und Irrtümer vorbehalten.